CAD-150-R-LT

Repetidor para sistema analógico

Descripción

El repetidor CAD-150-R-LT es un complemento a cualquier instalación analógica donde existan centrales de la serie CAD-150. Su uso está recomendado cuando exista necesidad de un control o visualización remota de una red de centrales analógicas CAD-150 con la tarjeta de comunicación TMB-251-LT (S-Network), pudiendo supervisar y maniobrar desde un puesto de control distante.

El repetidor incorpora un display de 4x40 caracteres y puede ser montado en superficie o empotrado. El display reproduce toda la información que refleja cualquier central analógica de la red, permitiéndonos estar informado del estado de toda la información.

Las teclas permiten navegar por los diferentes menús del repetidor, pudiendo realizar maniobras tales como rearmar el sistema de detección, silenciarlo y controlar los dispositivos de alarma, como sirenas y flashes, permitiendo silenciarlas y activarlas.

El repetidor es considerado un nodo de la red, pudiendo llegar a estar conectado hasta un máximo de 32 equipos (centrales analógicas CAD-150 y repetidores CAD-150-R, CAD-150-R-LT), mediante cable de 2 x 1.5 mm2 apantallado.

Características

- Teclas de acceso rápido a la navegación
- Display de 4x40
- Posibilidad de empotrar
- Hasta 32 nodos en red (S-Network)

Aplicaciones

El repetidor CAD-150-R-LT es un complemento para cualquier instalación que precise ser supervisada o maniobrada desde un punto de control en una instalación, por ejemplo, una recepción de un hotel o en diferentes plantas de un hospital. La instalación de repetidores en una instalación ahorra tiempo de actuación sobre el sistema de detección de incendio en caso de alarma o avería.

Características Técnicas

Repetidor		
	Tensión de alimentación:	90-264VAC 50/60 Hz
	Capacidad baterías:	2 x 7.5Ah
	Red comunicación: Número máximo de nodos: Configuración de la red: Longitud máxima entre nodos:	 32 Anillo o Bus 1 km
Entorno		
	Temperatura trabajo:	De -5ºC a 40ºC
	Humedad relativa:	95% sin condensación
	Índice IP:	IP30
Características físicas:		
	Tamaño:	443 mm x 268 mm x 109 mm
	Peso (sin baterías):	1,9 kg
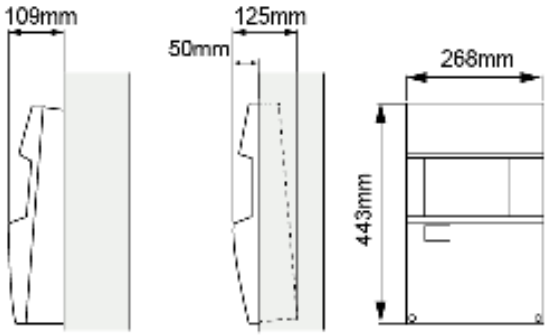
Dimensiones